HPE サーバー製品
ラック オプション編

システム構成図

2025 年 6 月 12 日

目次

サーバー製品 ラック オプション編

OVERVIEW

・仕様一覧 3

構成ツリー

・Advanced G2 ラック シリーズ 4
・ラック固定脚 6
・ラック共通オプション 8
・パワー ディストリビューション ユニット(PDU) 11
- ベーシック PDU 11
- Metered PDU 13
- Metered and Switched PDU G2 15
- PDU 共通オプション 16
- Metered PDU G2 / G3、Switched PDU G2、Metered and Switched PDU G2 共通オプション 17
- PDU 電源ケーブルオプション 18
・キーボード、マウス、モニター、コンソールスイッチ 19
- キーボード、マウス、モニター 19
- コンソールスイッチ 20
・UPS 22
- UPS 本体 22
- UPS バッテリ持続時間目安表 23
- UPS 管理ソフトウェア・ツール 23
・サポート サービス 27

付録

・オプション諸元情報 29

HPE Advanced G2 シリーズ ラック 構成概要

Advanced G2 シリーズ ラックは、お客様が必要とする IT ニーズに合わせてコストと運用性のバランスを考慮した新世代のラックです。
本シリーズは、サーバーの高集積化・高密度化で発生する大量の発熱やスペースの問題を解決するため、優れたフロントドアの通風率を持ち、省スペース対応の垂直型 PDU を搭載が可能な、汎用性の高いラック製品です。

Advanced G2 ラック

ラック仕様

モデル	製品番号	外寸(mm)			梱包時(mm)			重量*2	サイズ (U)*3	最大積載重量 (ラック含まず)
		W	D*1	H	W	D	H			
22U 600x1075mm	P9K03A	598	1112	1116	710	1200	1290	79 kg (92 kg)	22 U	静的：1361 kg
22U 600x1075mm ショックパレット付	P9K04A				900	1292	1510	79 kg (154 kg)		静的：1361 kg 動的：1021 kg
36U 600x1075mm	P9K05A	598	1112	1748	710	1200	2138	116 kg (130 kg)	36 U	静的：1361 kg
36U 600x1075mm ショックパレット付	P9K06A				900	1292	2168	116 kg (191 kg)		静的：1361 kg 動的：1021 kg
42U 600x1075mm	P9K07A	598	1112	2006	710	1200	2138	128 kg (142 kg)	42 U	静的：1361 kg
42U 600x1075mm ショックパレット付	P9K08A				900	1292	2168	128 kg (214 kg)		静的：1361 kg 動的：1021 kg
42U 600x1200mm ショックパレット付	P9K10A	598	1284	2006	900	1470	2168	141 kg (234 kg)		静的：1361 kg 動的：1021 kg

＊1：リアドアのハンドルを含む
＊2：(　　) 内は、輸送時の重量
＊3：U は、ラックおよびラックマウント型コンポーネントの高さの単位です。1U=1.75 インチ(約 4.4cm)

サーバー製品 システム構成図 (ラック オプション編)

＊各 Linux ディストリビューション使用時の構成、注意事項については、Linux 構成だけの例外事項等もありますので、詳細は日本ヒューレット・パッカードの Linux ホームページ (http://www.hpe.com/jp/linux)の「ハードウェア」の項目をご覧ください。

Advanced G2 ラック シリーズ

Advanced G2 ラック 1075mm 22U

22U 600x1075mm Advanced G2 ラック(22U)
P9K03A 274,000 円 (税抜価格)

＊フロント ドア/リア ドア/サイド パネル キットおよび
ラック接続キット付属、その他の部品は共通コメントを参照
＊付属のラック接続キットは同じ高さ・奥行きのインテリジェント ラック / 11000 G2 ラック / Advanced G2 ラックの接続に対応
＊ラック固定脚はオプション

22U 600x1075mm Advanced G2 ラック(22U)
ショックパレット付
P9K04A 318,000 円 (税抜価格)

＊600x1075mm Advanced G2 ラック(22U)を格納する
緩衝材と固定金具が追加されたショック パレット付きラック
＊フロント ドア/リア ドア/サイド パネル キットおよび
ラック接続キット付属、その他の部品は共通コメントを参照
＊付属のラック接続キットは同じ高さ・奥行きのインテリジェント ラック / 11000 G2 ラック / Advanced G2 ラックの接続に対応
＊ラック固定脚はオプション
＊工場などでラックに機器を組み込んで輸送する場合に使用

Advanced G2 ラック(42U)

Advanced G2 ラック 1075mm 36U

36U 600x1075mm Advanced G2 ラック(36U)
P9K05A 290,000 円 (税抜価格)

＊フロント ドア/リア ドア/サイド パネル キットおよび
ラック接続キット付属、その他の部品は共通コメントを参照
＊付属のラック接続キットは同じ高さ・奥行きのインテリジェント ラック / 11000 G2 ラック / Advanced G2 ラックの接続に対応
＊ラック固定脚はオプション

36U 600x1075mm Advanced G2 ラック(36U)
ショックパレット付
P9K06A 374,000 円 (税抜価格)

＊36U 600x1075mm Advanced G2 ラック(36U)を格納する
緩衝材と固定金具が追加されたショック パレット付きラック
＊フロント ドア/リア ドア/サイド パネル キットおよび
ラック接続キット付属、その他の部品は共通コメントを参照
＊付属のラック接続キットは同じ高さ・奥行きのインテリジェント ラック / 11000 G2 ラック / Advanced G2 ラックの接続に対応
＊ラック固定脚はオプション
＊工場などでラックに機器を組み込んで輸送する場合に使用

Advanced G2 ラック シリーズ用オプションについては、ラック固定脚およびラック共通オプションの項を参照ください。

◆Advanced G2 ラック シリーズにはサーバー等をラックに固定するための部品(ネジ・ナット)は付属しておりません。
必要な場合には、ラック ハードウェア キット(H6J85A)を購入ください。
◆ラックマウント型サーバー各システムの仕様、構成については、各製品のシステム構成図を参照してください。
◆ラック搭載機器の効率的な吸排気(冷却/排熱)のため、必ずラックの空き部分をブランク パネルでふさいでください。
◆“U”は、ラックおよびラックマウント型コンポーネントの高さの単位です。1U＝1.75 インチ(約 4.4cm)
◆ラック環境における最適化については以下の資料を参照してください。
http://h50146.www5.hpe.com/products/servers/proliant/whitepaper/wp019_040430/index.html
◆セキュリティ確保のため、ラック毎に鍵を変更したい場合などの HPE 製ラック個別鍵オプションにつきましては、別途お問い合わせください。

Advanced G2 ラック 600x1075mm 42U

42U 600x1075mm Advanced G2 ラック(42U)
P9K07A 298,000 円 (税抜価格)

＊フロント ドア/リア ドア/サイド パネル キットおよび
ラック接続キット付属、その他の部品は共通コメントを参照
＊付属のラック接続キットは同じ高さ・奥行きのインテリジェント ラック / 11000 G2 ラック / Advanced G2 ラックの接続に対応
＊ラック固定脚はオプション

42U 600x1075mm Advanced G2 ラック(42U)
ショックパレット付
P9K08A 382,000 円 (税抜価格)

＊600x1075mm Advanced G2 ラック(42U)を格納する
緩衝材と固定金具が追加されたショック パレット付きラック
＊フロント ドア/リア ドア/サイド パネル キットおよび
ラック接続キット付属、その他の部品は共通コメントを参照
＊付属のラック接続キットは同じ高さ・奥行きのインテリジェント ラック / 11000 G2 ラック / Advanced G2 ラックの接続に対応
＊ラック固定脚はオプション
＊工場などでラックに機器を組み込んで輸送する場合に使用

保守/設置に必要なスペース

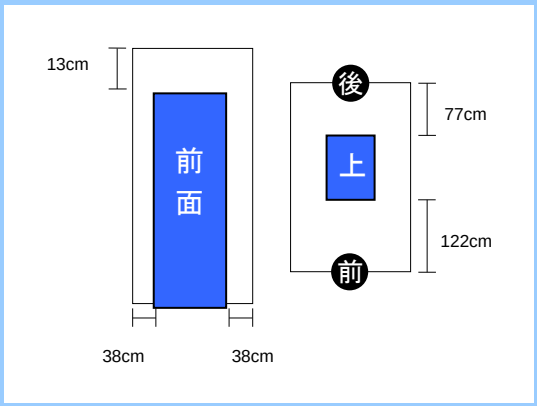

Advanced G2 ラック 600x1200mm 42U

42U 600x1200mm Advanced G2 ラック(42U)
ショックパレット付
P9K10A 446,000 円 (税抜価格)

＊42U 600x1200mm Advanced G2 ラック(42U)を格納する
緩衝材と固定金具が追加されたショック パレット付きラック
＊フロント ドア/リア ドア/サイド パネル キットおよび
ラック接続キット付属、その他の部品は共通コメントを参照
＊付属のラック接続キットは同じ高さ・奥行きのインテリジェント ラック / 11000 G2 ラック / Advanced G2 ラックの接続に対応
＊ラック固定脚はオプション
＊工場などでラックに機器を組み込んで輸送する場合に使用

**Advanced G2 ラック シリーズ用オプションについては、
ラック固定脚およびラック共通オプションの項を参照ください。**

◆Advanced G2 ラック シリーズにはサーバー等をラックに固定するための部品(ネジ・ナット)は付属しておりません。
必要な場合には、ラック ハードウェア キット(H6J85A)を購入ください。
◆ラックマウント型サーバー各システムの仕様、構成については、各製品のシステム構成図を参照してください。
◆ラック搭載機器の効率的な吸排気(冷却/排熱)のため、必ずラックの空き部分をブランク パネルでふさいでください。
◆“U”は、ラックおよびラックマウント型コンポーネントの高さの単位です。1U＝1.75 インチ(約 4.4cm)
◆ラック環境における最適化については以下の資料を参照してください。
http://h50146.www5.hpe.com/products/servers/proliant/whitepaper/wp019_040430/index.html
◆セキュリティ確保のため、ラック毎に鍵を変更したい場合などの HPE 製ラック個別鍵オプションにつきましては、別途お問い合わせください。

ラック固定脚

インテリジェント ラック 固定脚セット(600W 用)
BW932A　33,000 円 (税抜価格)

＊転倒防止用の前面、側面の固定脚セット(ブラック色)
＊インテリジェント ラック / 11000 G2 ラック / Advanced G2 ラック用 (600mm 幅)
＊ラック 10600 G2 シリーズでも使用可能(色違い)

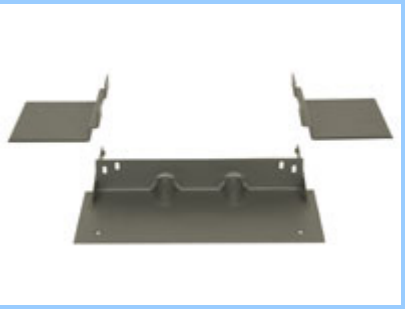

ラック固定脚セット(600W 用)

インテリジェント ラック 固定脚セット
(600W 高重量用 ver.2)
BW961A　39,000 円 (税抜価格)

＊転倒防止用の前面のみの、より強度の強い固定脚セット(ブラック色、右図参照)
＊インテリジェント ラック / 11000 G2 ラック / Advanced G2 ラック用 (600mm 幅)
＊90kg 以上の機器をラックに搭載する際に選択してください。
＊ラック 10600 G2 シリーズでも使用可能(色違い)

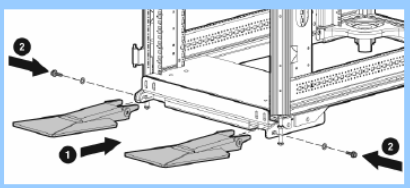

ラック固定脚セット(600W 高重量用 ver.2)の取付け

インテリジェント ラック 固定脚セット(800W 用)
BW933A　48,000 円 (税抜価格)

＊転倒防止用の前面、側面の固定脚セット(ブラック色)
＊インテリジェント ラック / Advanced G2 ラック用 (800mm 幅)
＊ラック 10842 G2 シリーズでも使用可能(色違い)
＊11000 G2 ラック シリーズには使用できません。

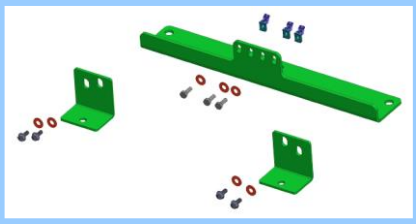

ラック固定キット

ラック固定キット
Q9V01A　36,000 円 (税抜価格)

＊転倒防止および耐震固定用キット(ブラック色)
＊ラックの前面と背面に取り付け、床面とボルト止めするための固定金具キット
＊Advanced G2 ラック シリーズ用(600mm 幅および 800mm 幅用)

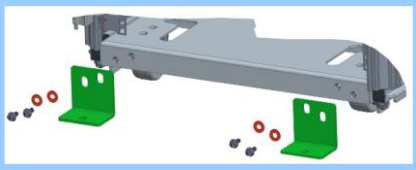

ラック固定キットの取付け(ラック前面)

ラック固定キットを床に固定するための穴の位置の情報は、次頁を参照ください。

ラック固定キットを床に固定するための穴の位置

＊下記寸法は参考値であり、個体差により誤差もありえるため、
工事は現物合わせで行ってください。

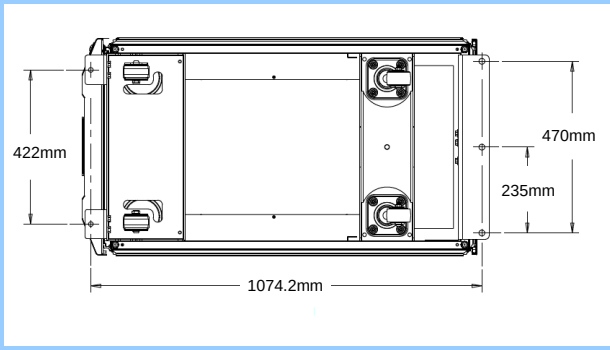

ラック固定キット(Q9V01A)を床に固定するための穴の位置
(Advanced G2 600x1075mm ラックの場合)

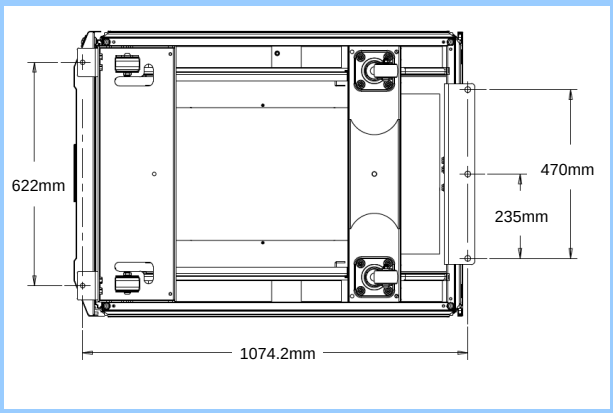

ラック固定キット(Q9V01A)を床に固定するための穴の位置
(Advanced G2 800x1075mm ラックの場合)

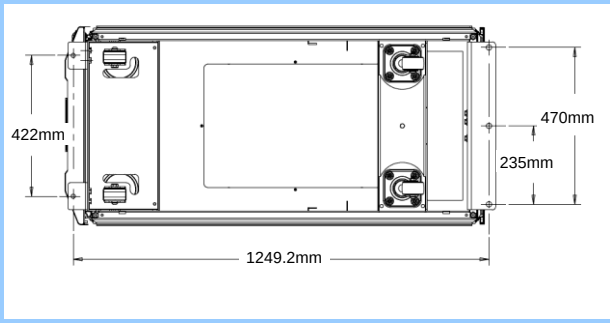

ラック固定キット(Q9V01A)を床に固定するための穴の位置
(Advanced G2 600x1200mm ラックの場合)

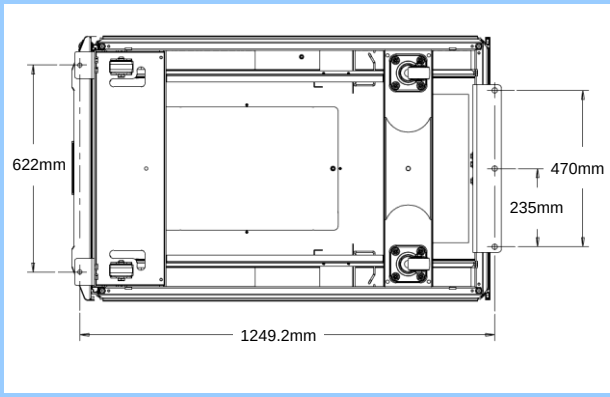

ラック固定キット(Q9V01A)を床に固定するための穴の位置
(Advanced G2 800x1200mm ラックの場合)

ラック共通オプション

11000 G2 ラック / Advanced G2 ラック シリーズ用オプション

ラックハードウェアキット
H6J85A　13,000 円 (税抜価格)

＊サーバー機器やラックレールをネジ、ケージナット類でラックに固定するためのハードウェア キット
＊キットには以下が含まれています。
・M6 ネジ×24 本
・M6 ケージナット×24 本・ケージナット工具
・ケーブル マネジメント タイキット×5 本

Advanced G2 ラックシリーズ用 オプション

1075-1200mm オフセット接続キット
P9L19A　22,000 円 (税抜価格)

＊奥行 1075mm の 42U Advanced G2 ラックと、奥行 1200mm の 42U Advanced G2 ラックを連結する際に必要な連結金具等のセット
＊2 つのラック後部間のギャップをカバーするパネルが同梱

ラック接地(アース)キット
P9L11A　13,000 円 (税抜価格)

＊Advanced G2 ラック シリーズのラックの前後ドア・天板・サイドパネルを繋ぎ、電磁放射レベルを低減させるための接地(アース)ケーブルのキット
＊インテリジェント ラック / 11000 G2 ラックシリーズには使用できません。

◆ラックマウント型サーバー各システムの仕様、構成については、各製品のシステム構成図を参照してください。
◆ラック搭載機器の効率的な吸排気(冷却/排熱)のため、必ずラックの空き部分をブランクパネルでふさいでください。
◆“U”は、ラックおよびラックマウント型コンポーネントの高さの単位です。1U＝1.75 インチ(約 4.4cm)
◆ラック環境における最適化については以下の資料を参照してください。
http://h50146.www5.hpe.com/products/servers/proliant/whitepaper/wp019_040430/index.html
◆セキュリティ確保のため、ラック毎に鍵を変更したい場合などの HPE 製ラック個別鍵オプションにつきましては、別途お問い合わせください。

ラック 10000 G1/G2 シリーズ / インテリジェント ラック シリーズ/ 11000 G2 ラック シリーズ / Advanced G2 ラック シリーズ用 共通オプション

バラスト キット
120672-B21　130,000 円 (税抜価格)

＊ラックの安定性能を高めるための転倒防止用の錘(おもり)
＊約 20kg の錘 2 個 1 組、計 40kg
＊ラック左右側面下部に 0U 搭載
＊重量級サーバーを搭載する場合にラック固定脚と合わせて使用
＊ラック下側での、ブレード エンクロージャの輸送ブラケットとは併用不可

バラスト キット

ブランクパネルキット 10 パック(1U)
BW928A　7,000 円 (税抜価格)

＊ブラック色 1U パネル 10 枚組(計 10U)のセット
＊ネジなし装着

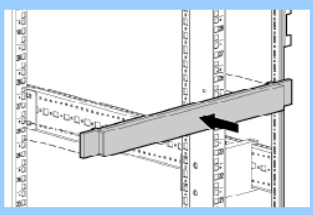

ブランクパネル キット

エアフロー オプティマイゼーション キット
BW930A　16,000 円 (税抜価格)

＊ラック内(内部側面)、ラックと床の間および連結しているラックの
　隙間に設置することにより、サーバー機器の排出する熱流が
　ラック前面側に回り込むのを遮り、冷却効率の低下を防止するキット
＊ラック 10000 G1 シリーズには使用できません。

エアフロー オプティマイゼーション
キット

収納ボックス(ラック用、ドロワー式)
361591-B21　47,000 円 (税抜価格)

＊マニュアルや CD、工具、ドライバーなどを収納、整理できる
　レール付き収納ボックス(2U)
＊鍵つき

収納ボックス(ラック用、ドロワー式)

ラックレールキット
332558-B21　29,000 円 (税抜価格)

＊取り付け奥行き幅が 48.3cm から 78.7cm の範囲で長さ調節可能な
　非スライド式据え置き型ラックレールキット
＊EIA、RETMA/Metric 規格に準拠した 19 インチラック用
　(ただし、他社製ラックへの搭載には、現物での実合わせが必要です。)
＊最大搭載荷重 136kg
＊このラックレールキットを使用することで、機器側ラックレールで対応できない HPE 製
　または他社製ラックマウント型製品をラックに取り付けできる場合があります。
　ただし、サーバー前面パネルのラックへの固定において、レール取り付けネジと干渉して
　フレームへの固定ができないなど、正しく設置できない事もあります。

ラックレール キット

◆ブランク パネル キットはラックの空き部分をふさぐパネルです。ラック搭載機器の効率的な吸排気(冷却/排熱)のため、必ずラックの空き部分をブランクパネルでふさいでください。
◆“U”は、ラックおよびラックマウント型コンポーネントの高さの単位です。1U＝1.75 インチ(約 4.4cm)

ケーブル　マネジメント(クリップ付ストラップ)キット
379820-B21　33,000 円 (税抜価格)

＊ラック内のケーブルをマジックテープで整理し、クリップで容易にラックに取り付けることの出来るストラップのキット
＊3 種の長さ(12.7cm×20 本、20.3cm×20 本、30.5cm×10 本)のクリップ付きストラップ 50 本組

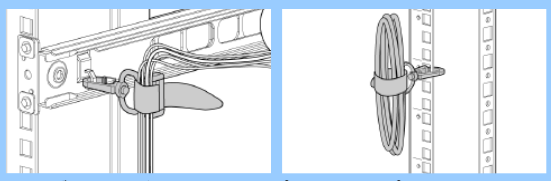
ケーブル　マネジメント(クリップ付ストラップ)キットの利用例

ケーブル　マネジメント　タイキット(10 本)
BW963A　8,000 円 (税抜価格)

＊ラック内のケーブル整理用ベルクロテープ 10 本組

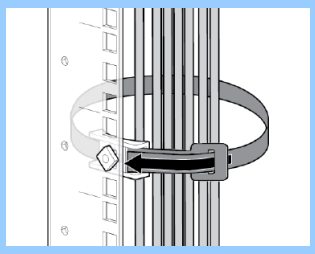
ケーブル　マネジメント
タイキット

ケーブル　マネジメント　キット
ケーブル　マネジメント　キット
Q9V02A　10,000 円 (税抜価格)

＊ラック内のケーブル整理金具(D リング　ブラケット大)10 個組
＊大きさ約 12.5×6.5×2.3cm

ケーブル　マネジメント　キット
(D リング　ブラケット)

ケーブルマネジメント　ブラケットキット
Q9V03A　44,000 円 (税抜価格)

＊ラック前面への配線用のパネル 1U および 2U のケーブル　マネージメントブラケットとラック内のケーブル整理金具・ストラップのセット
・D リング　ブラケット大 10 個
・クロスオーバー　ブラケット 2 個
・ケーブル固定用ストラップ 30cm 10 本
・ケーブル固定用クリップ付きストラップ 20.3cm 10 本

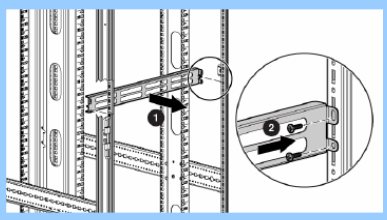
ケーブルの横渡し配線用
クロスオーバー　ブラケットと取付け

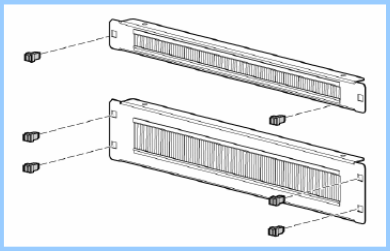
ラック前面配線用 1U および 2U のケーブル
マネジメント　ブラケットと取付け用ラッチ

◆“U”は、ラックおよびラックマウント型コンポーネントの高さの単位です。1U＝1.75 インチ(約 4.4cm)

パワー ディストリビューション ユニット(PDU)

◆PDU 選定に必要な、PDU の特徴、HPE 製ラックでの 0U 搭載位置/ 0U 最大搭載数などの情報は、下記 Web サイト「PDU 仕様比較表」を参照ください。
http://h50146.www5.hpe.com/products/servers/proliant/system_pdf/pdu_spec.xlsx
◆パワー ディストリビューション ユニットへの機器の接続は、各セグメント最大出力電流および定格入力電流を越えないように配線ください。
◆"U"は、ラックおよびラックマウント型コンポーネントの高さの単位です。1U＝1.75 インチ(約 4.4cm)

パワー ディストリビューション ユニットの種別

・ベーシック パワー ディストリビューション ユニット(bPDU)

ラックで使用するのに最適な、業界標準の適合性を備えたパワー ディストリビューション ユニット(PDU)

・Metered PDU

標準的 PDU 機能に加え、PDU のロードセグメント単位の使用電力量を計測し、PDU 上のディスプレイや、web/SNMP までリモートの環境からも確認することが可能

・Switched PDU

Metered PDU G2 の機能 (ロードセグメント単位の使用電力量の計測) に加え、アウトレット コンセント毎の電源 ON/OFF を PDU 上のディスプレイまたはリモートの環境からも実施することが可能

ベーシック パワー ディストリビューション ユニット G2 /G3

垂直マウント型 PDU

Enlogic by nVent G3 Basic PDU
単相 3.6kVA 22 アウトレット (100-240V/16A)
P59407-B21　138,000 円 (税抜価格)

＊入力電圧 100V-240VAC、定格入力電流 16A (入力プラグ IEC320 C20)、
入力用電源ケーブルが必要ですので下の表から選択ください。
(200V 用電源ケーブルを選択可能。100V 用電源コードは用意しておりません。)
＊22 口のコンセントを提供 (IEC320 C13/C15 コンボ×20 口、C13/C15/C19 コンボ×2 口)
＊各機器から PDU への電源接続用に、C13-C14 ロック機能付き電源ケーブルが 1 本標準添付
＊ラック内の背面左右に縦にマウント可能な、ボタンマウント式対応の
垂直マウント型ハーフハイト PDU
＊インテリジェント ラック/ 22U以上の11000 G2 / Advanced G2ラック シリーズ用
＊オプションの垂直型 PDU マウンティングキット (H6L32A) により
22U 以上の 10000 G2 ラック シリーズに取り付け可能

垂直マウント型
ハーフハイト PDU

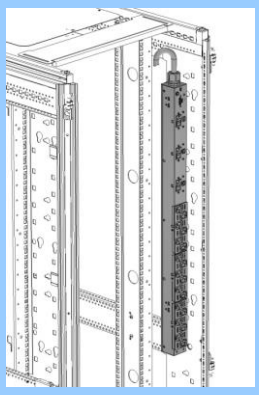

ボタンを利用した垂直マウント型
PDU の取り付け

9Q38A / P59407-B21 用の入力用電源ケーブル

200V 用 C19-NEMA L6-20P 電源コード		
3.6m、ブラック	AF593A	6,000 円
200V 用 C19-C20 電源ケーブル*		
1.2m、グレー	AF575A	5,000 円
2m、グレー	AF574A	4,000 円
2.5m、ブラック	295633-B22	2,000 円

＊この表内の価格は税抜価格です。
＊200V UPS 接続用

◆垂直マウント型 PDU のハーフハイト、ミッドハイト、フルハイト PDU の混在はできません。
◆1075mm のインテリジェント ラック/ 11000 G2 ラック/ Advanced G2 ラックの背面において、ラック内にケーブル マネジメントアームを取り付けたサーバーがある場合、垂直マウント型 PDU とアームが干渉する場合があります。その場合アームの取り付け部側に垂直マウント型 PDU を搭載ください。アームの折れ曲り側に垂直マウント型 PDU のコンセント口を内向きで搭載した場合、アームが干渉します。
1200mm のインテリジェント ラック/ 11000 G2 ラック/ Advanced G2 ラックの場合にはこの問題はありません。
◆PDU G3 (製品名称が Enlogic by nVent G3 Basic / Meterd PDU で始まる PDU) 製品は、サプライヤー ブランド (Enlogic by nVent) での提供となり、nVent 社による 5 年間のメーカー保証が提供されます。
メーカー保証に基づく製品保守については、以下の nVent 社の Web ページからコンタクトいただくことで提供されます。
nVent 社 Product Page for HPE：
https://www.nvent.com/en-jp/data-solutions/support/hpe

出力口用電源ケーブルは、必要に応じて PDU 電源ケーブル頁より選択ください。

0U / 1U マウント型 PDU

Enlogic by nVent G3 Basic PDU
単相 4.9kVA 12 アウトレット (200V/24A)
P59420-B21　138,000 円 (税抜価格)

＊入力電圧 200V-240VAC、定格入力電流 24A (入力プラグ NEMA L6-30P)
＊2 つの出力セグメントで、12 口のコンセントを提供 (IEC320 C13/C15 コンボ×4 口、C13/C15/C19 コンボ×8 口) (1 セグメントあたり、6 口のコンセント(IEC320 C13/C15 コンボ×2 口、C13/C15/C19 コンボ×4 口)、最大 20A)
＊各機器から PDU への電源接続用に、C13-C14 ロック機能付き電源ケーブルが 1 本標準添付
＊0U / 1U マウント型 PDU。0U/1U でのマウンティング ブラケット標準添付

P59420-B21 の
入力電源プラグ形状
ツイストロック コネクター
単相 200V 30A
【NEMA L6-30P】

垂直マウント型 PDU

Enlogic by nVent G3 Basic PDU
単相 4.9kVA 20 アウトレット (200V/24A)
P59519-B21　161,000 円 (税抜価格)

＊入力電圧 200V-240VAC、定格入力電流 24A (入力プラグ NEMA L6-30P)
＊2 つの出力セグメントで、20 口のコンセントを提供 (IEC320 C13/C15 コンボ×16 口、C13/C15/C19 コンボ×4 口。1 セグメントあたり、10 口のコンセント、最大 20A)
＊各機器から PDU への電源接続用に、C13-C14 ロック機能付き電源ケーブルが 1 本標準添付
＊ラック内の背面左右に縦にマウント可能な、ボタンマウント式対応の垂直マウント型ハーフハイト PDU
＊インテリジェント ラック/ 22U以上の11000 G2 / Advanced G2ラック シリーズ用
＊オプションの垂直型 PDU マウンティングキット (H6L32A) により 22U 以上の 10000 G2 ラック シリーズに取り付け可能

P59519-B21 の
入力電源プラグ形状
ツイストロック コネクター
単相 200V 30A
【NEMA L6-30P】

三相電源 0U / 1U マウント型 PDU

Enlogic by nVent G3 Basic PDU
三相 8.6kVA 12 アウトレット (200V/24A)
P60344-B21　160,000 円 (税抜価格)

＊入力 三相 200V (デルタ結線、定格入力電流 24A、入力プラグ NEMA L15-30P)
＊3 つの出力セグメントで、12 口のコンセントを提供 (IEC320 C13/C15 コンボ×6 口、C13/C15/C19 コンボ×6 口) (1 セグメントあたり、4 口のコンセント(IEC320 C13/C15 コンボ×2 口、C13/C15/C19 コンボ×2 口)、最大 20A)
＊各機器から PDU への電源接続用に、C13-C14 ロック機能付き電源ケーブルが 1 本標準添付
＊0U / 1U マウント型 PDU。0U/1U でのマウンティング ブラケット標準添付

P60344-B21 の
入力電源プラグ形状
ツイストロック コネクター
三相 200V 30A
【NEMA L15-30P】

三相電源 垂直マウント型 PDU

Enlogic by nVent G3 Basic PDU
三相 8.6kVA 18 アウトレット (200V/24A)
P59521-B21　201,000 円 (税抜価格)

＊入力 三相 200V (デルタ結線、定格入力電流 24A、入力プラグ NEMA L15-30P)
＊3 つの出力セグメントで、18 口のコンセントを提供 (IEC320 C13/C15 コンボ×12 口、C13/C15/C19 コンボ×6 口) (1 セグメントあたり、6 口のコンセント (IEC320 C13/C15 コンボ×4 口、C13/C15/C19 コンボ×2 口)、最大 20A)
＊各機器から PDU への電源接続用に、C13-C14 ロック機能付き電源ケーブルが 1 本標準添付
＊ラック内の背面左右に縦にマウント可能な、ボタンマウント式対応の垂直マウント型ハーフハイト PDU
＊インテリジェント ラック/ 22U以上の11000 G2 / Advanced G2ラック シリーズ用
＊オプションの垂直型 PDU マウンティングキット (H6L32A) により 22U 以上の 10000 G2 ラック シリーズに取り付け可能

P59521-B21 の
入力電源プラグ形状
ツイストロック コネクター
単相 200V 30A
【NEMA L6-30P】

出力口用電源ケーブルは、必要に応じて PDU 電源ケーブル頁より選択ください。

◆垂直マウント型 PDU のハーフハイト、ミッドハイト、フルハイト PDU の混在はできません。
◆1075mm のインテリジェント ラック/ 11000 G2 ラック/ Advanced G2 ラックの背面において、ラック内にケーブル マネジメント アームを取り付けたサーバーがある場合、垂直マウント型 PDU とアームが干渉する場合があります。その場合アームの取り付け部側に垂直マウント型 PDU を搭載ください。アームの折れ曲り側に垂直マウント型 PDU のコンセント口を内向きで搭載した場合、アームが干渉します。
1200mm のインテリジェント ラック/ 11000 G2 ラック/ Advanced G2 ラックの場合にはこの問題はありません。
◆PDU G3 (製品名称が Enlogic by nVent G3 Basic / Meterd PDU で始まる PDU) 製品は、サプライヤー ブランド (Enlogic by nVent) での提供となり、nVent 社による 5 年間のメーカー保証が提供されます。メーカー保証に基づく製品保守については、以下の nVent 社の Web ページからコンタクトいただくことで提供されます。　nVent 社 Product Page for HPE：https://www.nvent.com/en-jp/data-solutions/support/hpe

Metered PDU G2 / G3

垂直マウント型 PDU

Enlogic by nVent G3 Metered PDU
単相 2.8kVA 24 アウトレット (100V/24A)
P59406-B21　308,000 円 (税抜価格)

＊入力電圧 100VAC、定格入力電流 24A (入力プラグ NEMA L5-30P)
＊2 つの出力セグメントで、24 口のコンセントを提供 (NEMA 5-15 / 20R×24 口。
1 セグメントあたり、12 口のコンセント、最大 20A)
＊PDU本体の外部インターフェイス：RJ-45ポート×4 (リモート管理用×1、
リダンダント/デイジーチェーン接続用×1、センサー用×2)、USB-C×1
＊ラック内の背面左右に縦にマウント可能な、ボタンマウント式対応の垂直マウント型ミッドハイトPDU
＊36U 以上のインテリジェント ラック/ 11000 G2 / Advanced G2 ラック シリーズ用
＊オプションの垂直型 PDU マウンティングキット (H6L32A) により 36U 以上の 10000 G2 ラック シリーズに取り付け可能

P59406-B21 の
入力電源プラグ形状
ツイストロック
コネクター
単相 100V 30A
【NEMA L5-30P】

垂直マウント型 PDU

Enlogic by nVent G3 Metered PDU
単相 4.9kVA 38 アウトレット (200V/24A)
P59408-B21　304,000 円 (税抜価格)

＊入力電圧 200V-240VAC、定格入力電流 24A (入力プラグ NEMA L6-30P)
＊2 つの出力セグメントで、38 口のコンセントを提供 (IEC320 C13/C15 コンボ×32 口、C13/C15/C19 コンボ×6 口)
(1 セグメントあたり、19 口のコンセント(IEC320 C13/C15 コンボ×16 口、C13/C15/C19 コンボ×3 口)、最大 20A)
＊各機器から PDU への電源接続用に、C13-C14 ロック機能付き電源ケーブルが 1 本標準添付
＊PDU本体の外部インターフェイス：RJ-45ポート×4 (リモート管理用×1、リダンダント/デイジーチェーン接続用×1、
センサー用×2)、USB-C×1
＊ラック内の背面左右に縦にマウント可能な、ボタンマウント式対応の垂直マウント型ミッドハイト PDU
＊36U 以上のインテリジェント ラック/ 11000 G2 / Advanced G2 ラック シリーズ用
＊オプションの垂直型 PDU マウンティングキット (H6L32A) により 36U 以上の 10000 G2 ラック シリーズに取り付け可能

P59408-B21 の
入力電源プラグ形状
ツイストロック
コネクター
単相 200V 30A
【NEMA L6-30P】

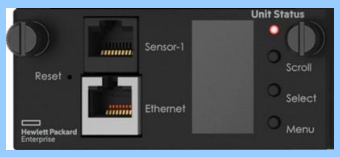

Metered PDU G2 のフロント側のディスプレイ

Metered PDU G2 の
バック側のディスプレイ
(0U / 1U マウント型)

Metered PDU G2
の情報表示用
ディスプレイ
(垂直マウント型)

出力口用電源ケーブルは、必要に応じて PDU 電源ケーブル頁より選択ください。

◆Metered PDU G2 / G3 共通のエクステンションバー、ラック 10000 G2 シリーズ用オプション、環境センサー オプションは、PDU 共通オプション、Metered PDU G2 /G3、Switched PDU G2、Metered and Switched PDU G2 共通オプションの頁を参照ください。
◆複数の Metered PDU G2 / G3 をデイジーチェーン接続した場合、1 台のネットワーク接続 Metered PDU G2 / G3 から複数の Metered PDU G2 / G3 を管理可能です。(最大 4 台のデイジーチェーン接続が可能。)
◆垂直マウント型 PDU のハーフハイト、ミッドハイト、フルハイト PDU の混在はできません。
◆1075mm のインテリジェント ラック/ 11000 G2 ラック/ Advanced G2 ラックの背面において、ラック内にケーブル マネジメント アームを取り付けたサーバーがある場合、垂直マウント型 PDU とアームが干渉する場合があります。その場合アームの取り付け部側に垂直マウント型 PDU を搭載ください。アームの折れ曲り側に垂直マウント型 PDU のコンセント口を内向きで搭載した場合、アームが干渉します。
1200mm のインテリジェント ラック/ 11000 G2 ラック/ Advanced G2 ラックの場合にはこの問題はありません。
◆PDU G3 (製品名称が Enlogic by nVent G3 Basic / Meterd PDU で始まる PDU) 製品は、サプライヤー ブランド (Enlogic by nVent) での提供となり、nVent 社による 5 年間のメーカー保証が提供されます。メーカー保証に基づく製品保守については、以下の nVent 社の Web ページからコンタクトいただくことで提供されます。　nVent 社 Product Page for HPE：https://www.nvent.com/en-jp/data-solutions/support/hpe

三相電源 垂直マウント型 PDU

Enlogic by nVent G3 Metered PDU
三相 8.6kVA 36 アウトレット (200V/24A)
P59411-B21 494,000 円 (税抜価格)

P59411-B21 の
入力電源プラグ形状
ツイストロック コネクター
三相 200V 30A
【NEMA L15-30P】

＊入力 三相 200V (デルタ結線、定格入力電流 24A、入力プラグ NEMA L15-30P)
＊3 つの出力セグメントで、36 口のコンセントを提供 (IEC320 C13/C15 コンボ×30 口、C13/C15/C19 コンボ×6 口) (1 セグメントあたり、12 口のコンセント (IEC320 C13/C15 コンボ×10 口、C13/C15/C19 コンボ×2 口)、最大 20A)
＊各機器から PDU への電源接続用に、C13-C14 ロック機能付き電源ケーブルが 1 本標準添付
＊PDU本体の外部インターフェイス：RJ-45ポート×4 (リモート管理用×1、リダンダント/デイジーチェーン接続用×1、センサー用×2)、USB-C×1
＊ラック内の背面左右に縦にマウント可能な、ボタンマウント式対応の垂直マウント型ミッドハイト PDU
＊36U 以上のインテリジェント ラック/ 11000 G2 / Advanced G2 ラック シリーズ用
＊オプションの垂直型 PDU マウンティングキット (H6L32A) により 36U 以上の 10000 G2 ラック シリーズに取り付け可能

Metered PDU G2 17.3kVA 24 アウトレット (三相 200V-48A)
P9R82A 261,000 円 (税抜価格)

P9R82A の
入力電源プラグの形状
三相 200V 60A
【IEC 60309 60A】

＊一時取り扱い停止
＊入力 三相 200V-208V (デルタ結線、定格入力電流 48A)×1 (入力プラグ IEC 60309 60A)
＊6 つの出力セグメントで、24 口のコンセントを提供 (IEC320 C13×18 口、C19×6 口) (1 セグメントあたり、4 口のコンセント(IEC320 C13×3 口、C19×1 口)、最大 20A)
＊各機器から PDU への電源接続用に、C13-C14 ロック機能付き電源ケーブル(0.7m) が 1 本標準添付
＊PDU 本体の外部インターフェイス：RJ-45 ポート×5 (リモート管理用×1、デイジーチェーン接続用×1、シリアル/デイジーチェーン接続用×1、センサー用×2)、USB×1
＊垂直マウント型ハーフハイト 高密度 PDU、22U 以上の HPE 製ラックに対応 コンセントがラックの背面を向いた状態で、PDU の側面でのみ取り付け可能
＊インテリジェント ラック/ 11000 G2 ラック/ Advanced G2 ラック シリーズ用のマウントボタン標準添付
＊オプションの垂直型 PDU マウンティングキット (H6L32A) により 22U 以上の 10000 G2 ラック シリーズに取り付け可能

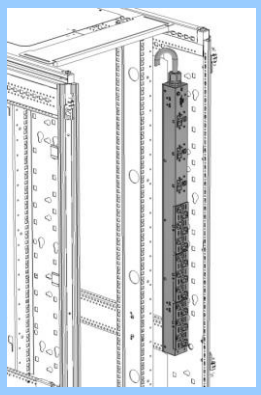

ボタンを利用した垂直マウント型
PDU の取り付け

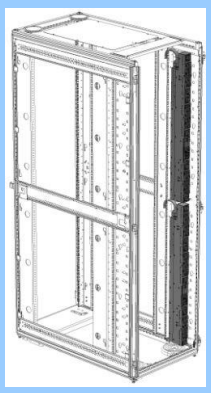

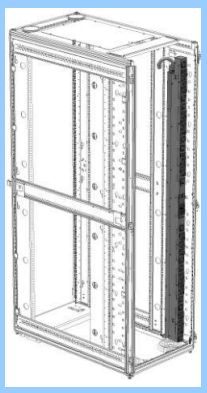

ボタンを利用した垂直マウント型
高密度 PDU の取り付け(図は 42U ラック)
左図はハーフハイト 高密度 PDU、
右図はフルハイト 高密度 PDU

出力口用電源ケーブルは、必要に応じて PDU 電源ケーブル頁より選択ください。

◆製品管理上の都合により、一部の PDU およびロック機能付き電源ケーブルの取り扱いを停止中です。販売中の PDU 製品およびロック機能の無いスタンダードの電源ケーブルをご検討ください。
◆Metered PDU G2 / G3 共通のエクステンションバー、ラック 10000 G2 シリーズ用オプション、環境センサー オプションは、PDU 共通オプション、Metered PDU G2 /G3、Switched PDU G2、Metered and Switched PDU G2 共通オプションの頁を参照ください。
◆複数の Metered PDU G2 / G3 をデイジーチェーン接続した場合、1 台のネットワーク接続 Metered PDU G2 / G3 から複数の Metered PDU G2 / G3 を管理可能です。(最大 4 台のデイジーチェーン接続が可能。)
◆垂直マウント型 PDU のハーフハイト、ミッドハイト、フルハイト PDU の混在はできません。
◆1075mm のインテリジェント ラック/ 11000 G2 ラック/ Advanced G2 ラックの背面において、ラック内にケーブル マネジメント アームを取り付けたサーバーがある場合、垂直マウント型 PDU とアームが干渉する場合があります。その場合アームの取り付け部側に垂直マウント型 PDU を搭載ください。アームの折れ曲り側に垂直マウント型 PDU のコンセント口を内向きで搭載した場合、アームが干渉します。
1200mm のインテリジェント ラック/ 11000 G2 ラック/ Advanced G2 ラックの場合にはこの問題はありません。
◆PDU G3 (製品名称が Enlogic by nVent G3 Basic / Meterd PDU で始まる PDU) 製品は、サプライヤー ブランド (Enlogic by nVent) での提供となり、nVent 社による 5 年間のメーカー保証が提供されます。メーカー保証に基づく製品保守については、以下の nVent 社の Web ページからコンタクトいただくことで提供されます。 nVent 社 Product Page for HPE：https://www.nvent.com/en-jp/data-solutions/support/hpe

Metered and Switched PDU G2

三相電源 垂直マウント型 PDU

Metered and Switched PDU G2
17.3kVA 24 アウトレット (三相 200V-48A)
P9S22A 377,000 円 (税抜価格)

＊一時取り扱い停止
＊入力 三相 200V-208V (デルタ結線、定格入力電流 48A)×1 (入力プラグ IEC 60309 60A)
＊6 つの出力セグメントで、24 口のコンセントを提供 (IEC320 C13×12 口、C19×12 口)
(1 セグメントあたり、4 口のコンセント (IEC320 C13×2 口、C19×2 口)、最大 20A)
＊各機器から PDU への電源接続用に、C13-C14 ロック機能付き電源ケーブル(0.7m) が 1 本標準添付
＊PDU 本体の外部インターフェイス：RJ-45 ポート×5 (リモート管理用×1、デイジーチェーン接続用×1、シリアル/デイジーチェーン接続用×1、センサー用×2)、USB×1
＊垂直マウント型フルハイト PDU、42U 以上の HPE 製ラックに対応
＊インテリジェント ラック/ 11000 G2 ラック/ Advanced G2 ラック シリーズ用のマウントボタン標準添付
＊オプションの垂直型 PDU マウンティングキット (H6L32A) により 42U 以上の 10000 G2 ラック シリーズに取り付け可能

P9S22A / P9S23A の
入力電源プラグの形状
三相 200V 60A
【IEC 60309 60A】

Metered and Switched PDU G2
17.3kVA 48 アウトレット (三相 200V-48A)
P9S23A 435,000 円 (税抜価格)

＊一時取り扱い停止
＊入力 三相 200V-208V (デルタ結線、定格入力電流 48A)×1 (入力プラグ IEC 60309 60A)
＊6 つの出力セグメントで、48 口のコンセントを提供(IEC320 C13×36 口、C19×12 口)
(1 セグメントあたり、8 口のコンセント(IEC320 C13×6 口、C19×2 口)、最大 20A)
＊各機器から PDU への電源接続用に、C13-C14 ロック機能付き電源ケーブル(0.7m)が 1 本標準添付
＊PDU 本体の外部インターフェイス：RJ-45 ポート×5 (リモート管理用×1、デイジーチェーン接続用×1、シリアル/デイジーチェーン接続用×1、センサー用×2)、USB×1
＊垂直マウント型フルハイト 高密度 PDU、42U 以上の HPE 製ラックに対応
コンセントがラックの背面を向いた状態で、PDU の側面でのみ取り付け可能
＊インテリジェント ラック/ 11000 G2 ラック/ Advanced G2 ラック シリーズ用のマウントボタン標準添付
＊オプションの垂直型 PDU マウンティングキット (H6L32A) により 42U 以上の 10000 G2 ラック シリーズに取り付け可能

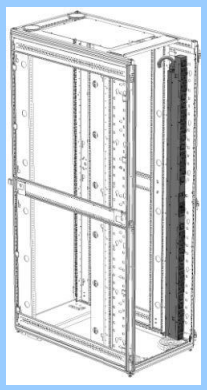

ボタンを利用した垂直マウント型フルハイト
高密度 PDU の取り付け(図は 42U ラック)

出力口用電源ケーブルは、必要に応じて PDU 電源ケーブル頁より選択ください。

◆製品管理上の都合により、一部の PDU およびロック機能付き電源ケーブルの取り扱いを停止中です。販売中の PDU 製品およびロック機能の無いスタンダードの電源ケーブルをご検討ください。
◆Metered and Swiched PDU G2 共通のエクステンションバー、ラック 10000 G2 シリーズ用オプション、環境センサーオプションは、PDU 共通オプション、Metered PDU G2 /G3、Switched PDU G2、Metered and Switched PDU G2 共通オプションの頁を参照ください。
◆複数の Metered PDU G2 / G3 をデイジーチェーン接続した場合、1 台のネットワーク接続 Metered PDU G2 / G3 から複数の Metered PDU G2 / G3 を管理可能です。(最大 4 台のデイジーチェーン接続が可能。)
◆垂直マウント型 PDU のハーフハイト、ミッドハイト、フルハイト PDU の混在はできません。
◆1075mm のインテリジェント ラック/ 11000 G2 ラック/ Advanced G2 ラックの背面において、ラック内にケーブル マネジメント アームを取り付けたサーバーがある場合、垂直マウント型 PDU とアームが干渉する場合があります。その場合アームの取り付け部側に垂直マウント型 PDU を搭載ください。アームの折れ曲り側に垂直マウント型 PDU のコンセント口を内向きで搭載した場合、アームが干渉します。
1200mm のインテリジェント ラック/ 11000 G2 ラック/ Advanced G2 ラックの場合にはこの問題はありません。

PDU 共通オプション

エクステンション　バー (拡張バー)

PDU G2 エクステンションバー(C13)
P9Q66A　16,000 円 (税抜価格)

＊200V PDU の C19 口に接続し、C13 口×8 個を提供する拡張バー2 本組
＊ロック機能付き電源ケーブル対応
＊各機器から PDU への電源接続用に、C13-C14 ロック機能付き
電源ケーブル(0.7m) が 1 本標準添付
＊10000 /インテリジェント ラック/ 11000 G2 ラック/ Advanced G2 ラック
シリーズの側面に取り付けるためのマウンティング ブラケット標準添付

PDU G2 エクステンションバー(C13)

ラック 10000 G2 シリーズ用 オプション

垂直型 PDU マウンティングキット (10000 G2 ラック用)
H6L32A　7,000 円 (税抜価格)

＊垂直マウント型 PDU をラック 10000 G2 シリーズに
取り付けるためのオプション

C13-C14 ロック機能
付き電源ケーブル

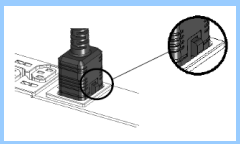

ロック機能付き電源ケーブルを
PDU に接続した図

出力口用電源ケーブルは、必要に応じて PDU 電源ケーブル頁より選択ください。

◆PDU への機器の接続は、各セグメント最大出力電流および定格入力電流を越えないように配線してください。

Metered PDU G2 / G3、Switched PDU G2、Metered and Switched PDU G2 共通オプション

環境センサー

◆Metered PDU G2 / G3、Switched PDU G2、Metered and Switched PDU G2 は、PDU あたりセンサーポートが 2 ポートあります。
オプションのセンサーポート拡張ハブを追加することにより、PDU あたり最大 6 つの環境センサーをサポートします。

センサー名	型番	備考
温度センサー	P9T00A	ラック内の温度を監視します。
温度、湿度センサー	P9T01A	ラック内の温度と相対湿度を監視します。
温度(3 個)、湿度(1 個)センサー	P9T02A	個別の 3 つのプローブを使用して 3 つの領域の温度を監視し、 1 つのプローブを使用して相対湿度を監視します。
ラックドア開閉センサー	P9T03A	センサーが取り付けられているドアが 10 mm より大きく開かれるとアラーム または通知を送信します。このキットには、ドアに取り付る 2 つの器具 (前面ドア用と背面ドア用) が付属しています。
水漏れセンサー	P9T04A	監視対象領域で抵抗が 2M オームより小さい液体 (蒸留水を含む) を早期に 検出するために監視します。キットには 6m のロープが付属しており、 オプションでロープを追加できます(最大 30m)。

PDU G2 用温度センサー
P9T00A　14,000 円 (税抜価格)

＊ラック内に設置することで、ラックの温度を検知するオプション

PDU G2 用温度(3 個)、湿度(1 個)センサー

PDU G2 用温度、湿度センサー
P9T01A　22,000 円 (税抜価格)

＊ラック内に設置することで、ラックの温度および湿度を検知するオプション

PDU G2 用
ラックドア開閉センサー

PDU G2 用温度(3 個)、湿度(1 個)センサー
P9T02A　24,000 円 (税抜価格)

＊ラック内に設置することで、ラックの温度(3 個)および湿度を検知するオプション

PDU G2 用ラックドア開閉センサー
P9T03A　29,000 円 (税抜価格)

＊ラックのフロント/リアドアの開閉を監視するオプション

PDU G2 用
水漏れセンサー

PDU G2 用水漏れセンサー
P9T04A　44,000 円 (税抜価格)

＊ラック内に設置することで、ラックの水漏れを検知するオプション
＊水漏れセンサーのロープ(6m)が 1 本付属

PDU G2 用
水漏れセンサー延長キット

PDU G2 用水漏れセンサー延長キット
P9T08A　22,000 円 (税抜価格)

＊水漏れセンサーのロープ(6m)が 1 本付属
＊最大 4 本追加可能することにより、ロープの長さを 30m まで拡張可能

PDU G2 用
センサーポート拡張ハブ

PDU G2 用センサーポート拡張ハブ
P9T07A　8,000 円 (税抜価格)

＊RJ-45 ポートを 4 ポート装備
＊PDU と最大 3 つの環境センサーを接続可能

PDU 電源ケーブルオプション

PDU 出力口専用電源ケーブル
下表を参照

C13-C14 ロック機能付き電源ケーブル

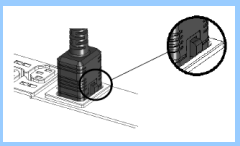

ロック機能付き電源ケーブルを PDU に接続した図

オプションの出力口用電源ケーブル

200V 用 C13-C14 電源ケーブル		
4.5 フィート(1.35m)、ブラック	142257-006	2,000 円
2m、ブラック	A0K02A	2,000 円
2m、グレー	AF573A	3,000 円
10 フィート(3m)、ブラック	142257-003	2,000 円
200V 用 C13-C20 電源ケーブル		
2m、ブラック	AF590A	10,000 円
200V 用 C19-C20 電源ケーブル		
1.2m、グレー	AF575A	5,000 円
2m、グレー	AF574A	4,000 円
2.5m、ブラック	295633-B22	2,000 円

＊この表内の価格は税抜価格です。

オプションの bPDU / Metered PDU / Switched PDU / Metered and Switched PDU 出力口専用電源ケーブル

C13-C14 ロック機能付き電源ケーブル		
0.7m、ブラック	Q0P67A	3,000 円
6 本パック 0.7m、ブラック	Q0Q02A	10,000 円
1.4m、ブラック	Q0P68A	3,000 円
6 本パック 1.4m、ブラック	Q0Q03A	15,000 円
2m、ブラック	Q0P69A	4,000 円
6 本パック 2m、ブラック	Q0Q04A	20,000 円
3m、ブラック	Q0P70A	5,000 円
C19-C20 ロック機能付き電源ケーブル		
0.7m、ブラック	Q0R19A	5,000 円
2m、ブラック	Q0P72A	6,000 円
6 本パック 2m、ブラック	Q0R17A	29,000 円

＊クリーム色は一時取り扱い停止
＊この表内の価格は税抜価格です。
＊電源抜け防止ロック機能付き
＊bPDU / Metered PDU / Switched PDU / Metered and Switched PDU のコンセントに接続可能

◆製品管理上の都合により、一部の PDU およびロック機能付き電源ケーブルの取り扱いを停止中です。
販売中の PDU 製品およびロック機能の無いスタンダードの電源ケーブルをご検討ください。

キーボード、マウス、モニター、コンソールスイッチ

LCD 8500 キーボード一体型 TFT モニター

LCD 8500 コンソール (1U)
AF642A 233,000 円 (税抜価格)

＊18.5 インチ WXGA+ TFT モニター
＊表示最大解像度：1366×768、
入力対応最大解像度：1,600×1,200 (1366×768 に縮小)
最大色数：1,677 万色
＊日本語 JIS 配列準拠、OADG 準拠 106 キーボード
＊VGA ケーブル(約 1.8m) 1 本標準添付
＊国際エネルギースタープログラム適合
＊ビデオ入力：VGA Port、Display Port 対応
＊USB 接続ケーブル(約 1.8m) 3 本標準添付

LCD 8500 コンソール
上：クローズ時、下：オープン時
閉じた際のフロント LED は
リブランド後に白色に変更

LCD8500 DisplayPort ケーブル (1.83m)
G7T29A 5,000 円 (税抜価格)

＊Display Port を持つグラフィック アダプターを搭載したサーバーと、
LCD 8500 を直接接続するためのケーブル

LCD 8500 コンソール (英語版) (1U)
AF644A 233,000 円 (税抜価格)

＊18.5 インチ WXGA+ TFT モニター
＊表示最大解像度：1366×768、
入力対応最大解像度：1,600×1,200 (1366×768 に縮小)
最大色数：1,677 万色
＊英語 101 キーボード
＊VGA ケーブル(約 1.8m) 1 本標準添付
＊国際エネルギースタープログラム適合
＊ビデオ入力：VGA Port、Display Port 対応
＊USB 接続ケーブル(約 1.8m) 1 本標準添付

LCD 8500 キーボード一体型 TFT モニター 共通仕様

◆ラック収納時 1U、シルバーカラー(ユニット識別用 LED 装備)
◆長さ調節可能な(60-92.5cm) 四角穴/丸穴(6.5mm 以上)対応ラックレール キットを標準添付(後部にコンソール スイッチ ボックスを 1 個搭載可能)
◆スクロール バー付き 3 ボタン式タッチ パッド、Windows ショートカット キー、カーソル キー付キーボード
◆キーボード/マウス接続は USB
◆仮想メディア機能付きコンソール スイッチに対応したフロント USB パススルー ポートを 2 ポート装備
◆VGA ポートと Display Port を装備(VGA ポートと Display Port を同時に使用することはできません。)
◆ケーブル マネジメント アーム添付
◆100V 用 NEMA 5-15P 電源コード、200V 用 C5-C14 電源コード(200V PDU、UPS 用)各 1 本標準添付

CRT モニター用テーブル

モニタシェルフキット (10U/11U)
253449-B21 43,000 円 (税抜価格)

＊15 インチ モニターの場合 10U
＊17 インチ モニターの場合 11U
＊19 インチ以上のモニターは収納不可

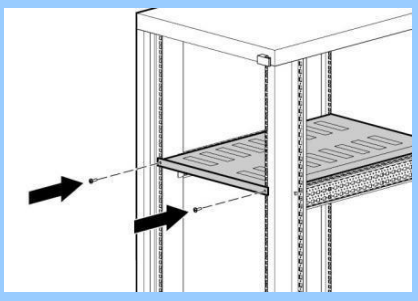

モニタ シェルフ キット

◆14U、22U ラックの場合、CRT モニターはラックの上に設置します。内部への CRT モニターの設置はスペース効率上推奨できません。
ラックマウント型 TFT モニターを搭載することを推奨します。

KVM サーバー コンソール スイッチ G3、IP コンソール スイッチ G4 用 アダプター/ケーブル

アダプター

＊サーバー1 台に付き 1 本のインターフェイス アダプターが必要

インターフェイス アダプター を選択

＊サーバー側 KVM (キーボード/ビデオ/マウス) インターフェイスを、コンソール スイッチのインターフェイス (CT5) に変換する インターフェイス アダプター

＊以下の選択条件により、下表より選択

・条件 1：サーバー側キーボード/マウス ポート (**PS2 接続** or **USB 接続**)を選択

・条件 2：選択するコンソール スイッチ(次々頁以降) のサポート (下表参照)

・条件 3：仮想メディア機能対応

・条件 4：CAC 機能対応

ケーブル

＊アダプター1 個に付き CT5 ケーブルが 1 本必要

IP コンソールスイッチ用
CT5 12 フィート ケーブル 8 本パック
263474-B23 5,000 円 (税抜価格)

＊在庫限定

KVM サーバー コンソール スイッチ G3、IP コンソール スイッチ G4

KVM サーバー コンソールスイッチ G3、IP コンソール スイッチ G4 用インターフェイス アダプター製品

インターフェイス アダプター製品名	製品型番	税抜価格	製品説明
仮想メディア対応 USB インターフェイス アダプター	AF629A	25,000 円	＊仮想メディア/CAC 機能をサポートするための **USB 接続** (キーボード/マウス) インターフェイス アダプター ＊1 つの USB 接続でキーボード/マウス/仮想メディア機能、CAC 機能をサポート
仮想メディア対応 SFF USB インターフェイス アダプター	Q5T66A	25,000 円	＊仮想メディア/CAC 機能をサポートするための **USB 接続** (キーボード/マウス) インターフェイス アダプター ＊1 つの USB 接続でキーボード/マウス/仮想メディア機能、CAC 機能をサポート ＊Type A (サーバー側) ― マイクロ Type B(アダプター側) の USB ケーブル添付 (約 30cm) ＊Q5T67A は Q5T66A の 8 個パック
仮想メディア対応 SFF USB インターフェイス アダプター (8 個)	Q5T67A	195,000 円	
シリアル インターフェイス アダプター	AF625A	34,000 円	＊ネットワーク機器などの**シリアル端末ポート**(RS232C DB9、VT100 互換)を、KVM サーバー コンソールスイッチ G2 に接続可能にするアダプター ＊VT100 シリアルの変換に電源が必要なため、AC アダプターが付属します。(100V 用(NEMA 5-15P)、200V 用 IEC C14 電源、コード 4 個までのシリアル インターフェイス アダプターを接続できる電源分岐コード含む) ＊仮想メディア非対応

＊グレー色は在庫限定

各コンソールスイッチのサポートするインターフェイス アダプター対応表

方式	スイッチ本体型番	スイッチ本体製品名 ＼ インターフェイス アダプター型番	AF629A	Q5T66A	Q5T67A	AF625A
アナログ	AF651A	KVM サーバー コンソール スイッチ G3 (1x8)	○	○	○	
アナログ	AF652A	KVM サーバー コンソール スイッチ G3 (2x16)	○	○	○	
デジタル	Q1P54A	IP コンソールスイッチ G4 (1x1x8) 仮想メディア機能付	○	○	○	
デジタル	Q1P55A	IP コンソールスイッチ G4 (1x2x16) 仮想メディア機能付	○	○	○	

※次頁の共通コメントを参照ください。

※KVM サーバー コンソール スイッチ製品、IP コンソールスイッチ製品は販売終了となりました。

◆KVM サーバー コンソール スイッチ、KVM サーバー コンソール スイッチ G2 / G3、IP コンソール スイッチ G2 / G4 のビデオ性能を最適に保つため、サーバーとコンソール スイッチ間の距離に制限があります。(下表参照)
◆ProLiant MicroServer Gen8 では、コンソール スイッチとサーバーを USB で接続する場合、サーバー側は USB 3.0 ポートでの接続はできません。
◆仮想メディア機能によって、コンソール スイッチに直接接続されている USB リムーバブル ドライブを、接続されているサーバーにマッピングして、インストールおよび更新に使用することができます。
◆CAC は Common Access Card の略語で、スマートカードとも呼ばれます。CAC を使用すると、公共機関の職員や企業の社員は、そのネットワーク アクセス情報をクレジット カードの半分ほどの大きさのカードにすべて保存できます。保存したデータは、外付けの USB リーダーで読み取るか、または PC/サーバーのポートに接続して読み取ることができます。
◆各サーバー接続およびカスケード接続のイメージは、各コンソール スイッチの論理的な接続図をご覧ください。
◆1 フィートは約 30cm

KVM サーバー コンソール スイッチ、KVM サーバー コンソール スイッチ G2 / G3、IP コンソール スイッチ G2 の、各サーバーと各コンソール スイッチ間のケーブル長によりサポートするコンソール画面解像度

インターフェイス アダプターAF628A、AF655A の場合

ケーブル長	1280×1024	1024×768	800×600
15m	○	○	○
22m	–	○	○
30m	–	–	○

＊TFT7600 G2 KVM コンソールの最大解像度は 1600×900 となります。
また、LCD 8500 の入力対応最大解像度は 1,600×1,200 となります。

インターフェイス アダプターAF629A の場合

標準 4：3 スクリーン				
ケーブル長	1600×1200 @85Hz	1280×1024 @85Hz	1024×768 @85Hz	800×600 @85Hz
3m	○	○	○	○
15m	○	○	○	○
30m	–	–	–	○

ワイド スクリーン 16：9 (16：10)					
ケーブル長	1680×1050 @60Hz	1440×900 @60Hz	1280×800 @60Hz	1024×640 @60Hz	800×500 @60Hz
3m	○	○	○	○	○
15m	○	○	○	○	○
30m	–	–	–	–	○

＊TFT7600 G2 KVM コンソールの最大解像度は 1600×900 となります。

コンソールスイッチ用
USB インターフェイス
アダプター

仮想メディア対応
SFF USB インターフェイス
アダプター

シリアル インターフェイス アダプター

IP コンソール スイッチ G4 の、各サーバーと各コンソール スイッチ間のケーブル長によりサポートするコンソール画面解像度

インターフェイス アダプターAF629A、Q5T66A、Q5T67A の場合

標準 4：3 スクリーン				
ケーブル長	1600×1200 @60Hz	1280×1024 @60Hz	1024×768 @60Hz	800×600 @60Hz
3m	○	○	○	○
15m	–	○	○	○
30m	–	–	–	○

ワイド スクリーン 16：9 (16：10)				
ケーブル長	1680×1050 @60Hz	1440×900 @60Hz	1280×800 @60Hz	800×500 @60Hz
3m	○	○	○	○
15m	○	○	○	○
30m	–	–	–	○

＊TFT7600 G2 KVM コンソールの最大解像度は 1600×900 となります。

電源(UPS)

各パワー
サプライ

＊各 UPS 接続時間の目安および UPS 管理ツールについては、次頁先以降を参照してください。

100V 仕様

UPS R1500 G5 (1U)
Q1L89A　113,000 円 (税抜価格)

＊在庫限定
＊1200VA / 900W (定格入力電圧 AC100V)
＊マスタ セグメント×1、負荷セグメント×2
＊本体に 5 個のコンセントを提供(NEMA 5-15R×5)
＊入力電源コード：NEMA 5-15P プラグ
＊サーバーとの通信に USB 接続/シリアル接続/
ネットワーク接続(オプション) をサポート
＊シリアル ケーブル(1.27m)、USB ケーブル(1.83m)
各 1 本標準添付
＊オプション スロット×1 スロット装備
＊長さ調節可能なラックマウント レール キット標準添付

UPS R1500 G5
入力電源プラグ形状
【NEMA 5-15P】

UPS ネットワーク マネージメント モジュール
Q1C17A　39,000 円 (税抜価格)

＊在庫限定
＊UPS 管理ソフトウェアが組み込まれたオプション カード
＊マネージメント サーバーの役割をするのでマネージメント サーバーが不要
＊LAN 経由で UPS の設定、監視、管理が可能
＊UPS とサーバーとの接続は LAN 経由でのみ可能
＊2 台の UPS の冗長化が可能
＊LAN 接続用 RJ-45 ポート×1、ローカル設定用 USB ポート×1 を装備
＊ローカル設定 USB ポート接続用に USB ケーブル(1.5m)1 本が標準添付
＊LAN 接続用に RJ-45 ケーブル 1 本が別途必要
＊最大 35 台のサーバー(HPEPP Client)を管理できます。

◆R1500 G5 は AC100V 仕様です。AC200V の入力はサポートしていません。
◆UPS のバッテリ持続時間については、後述の UPS バッテリ持続時間目安表を参照してください。
◆使用する UPS やオプションによって利用できる UPS 管理ソフトウェアが異なり、機能が異なります。
各 UPS 管理ソフトウェアの機能、制限、対応 OS などについては、後述の管理ソフトウェアの項目を参照してください。
◆UPS ネットワーク マネージメント モジュールには、UPS 管理ソフトウェアが組み込まれているため、UPS 管理用のマネージメント サーバーは不要です。UPS に接続するサーバーには、クライアント ソフトウェアをインストールします。
◆UPS ネットワーク マネージメント モジュールは、UPS とサーバーとの接続がネットワーク経由のみになるため、停電発生時でもネットワークを継続して使用できる環境が必要です。

UPS バッテリ持続時間目安表

R1500 G4 / G5 (100V) UPS バッテリ持続時間目安表

モデル		R1500 G4 / G5
負荷(VA)	負荷(W)	UPS のみ
120	90	97
240	180	39
360	270	23
480	360	16
600	450	12
720	540	10
840	630	8
960	720	7
1080	810	6
1200	900	5

◆バッテリ持続時間目安表の単位は分です。
◆ERM(Extended Runtime Module)：拡張ランタイム モジュール
◆バッテリの持続時間は、100%バッテリ充電時のおおよその目安であり、負荷や充電状態、環境温度によって変わります。

UPS 管理ソフトウェア・ツール

HPE Power Protector (HPEPP)：

本ソフトウェアは、HPE Power Manager (HPPM) の後継製品となります。
HPPM が提供する主な機能に加え、管理者のニーズに合わせて、必要とする電源状況やアラーム パラメーターの情報を、メイン画面でカスタマイズできます。
HPEPP が管理、制御する UPS ごとに、1 台の HPEPP Administrator サーバーが必要です。
また、ひとつの HPEPP Administrator で最大 35 の HPEPP Client を管理できます。

HPE UPS ネットワーク マネージメント モジュール (HPENMC)：

本製品は、HPE 製 UPS をネットワークに直接接続し、サーバーにインストールしたクライアント ソフトウェア (HPEPP Client) と連携することでリモートから詳細な電源環境の監視や管理を包括的に制御できます。
HPENMC は UPS マネジメント モジュール (HPMM) の後継製品であり、UPS 管理用ソフトウェアが組み込まれているため、UPS 管理用のマネジメント サーバーは不要です。

UPS ネットワーク マネージメント モジュール

UPS 製品と UPS 管理ツール・ソフトウェア対応一覧

製品	型番	UPS 管理ソフトウェア・ツール		備考
		HPEPP	HPENMC*1	
R1500 G5	Q1L89A	○	○	・Systems Insight Manager との連携、SNMP トラップ、delay reboot が必要な場合は、HPENMC を推奨します。
R/T2200 G5	Q1L84A	○	○	
R/T3000 G5 (100V)	Q1L85A	○	○	
R/T3000 G5 (200V)	Q1L86A	○	○	
R5000 G2 (200V)	Q7G09A Q7G10A	○	○	

＊1：HPENMC の利用には、HPEPP Client を使用します。

UPS 管理ツール・ソフトウェアの機能比較一覧

機能	HPEPP	HPENMC
	管理ソフトウェア	管理モジュール(オプション)
管理対象機器	単体 UPS	単体 UPS
UPS 接続方法	USB 接続/LAN 接続/シリアル接続	LAN 接続
複数台 UPS による冗長化構成		○
メイン画面	○＊カスタマイズ可	○
アラーム イベント管理	○＊カレンダー ベースの表示可	○
イベント ログ ダウンロード	○	○
アプリケーション ログ ダウンロード	○	○
SNMP トラップ送信		○
SIM との連携		○
スケジュール シャットダウン／起動	○*1	○*2
遅延シャットダウン	○＊接続機器単位 (HPEPP Client 経由)	○＊ロードセグメント単位、接続機器単位 (HPEPP Client 経由)
遅延リブート		○
バッテリ テスト	○＊自動	○＊自動

＊1：HPEPP 1.02 以降で対応
＊2：スケジュール設定は、daily または weekly となります。HPENMC では 1 分単位の設定が可能です。

＊各ツール・ソフトウェア毎の対応 OS については、次頁以降を参照してください。

HPE Power Protector (HPEPP) のシステム要件

◆HPE UPS ネットワーク マネージメント モジュール (HPENMC)のシステム要件は、組み合わせる HPEPP (Client) の要件に準拠します。

HPENMC ファームウェアと HPEPP (Client) のバージョンの組み合わせは以下の通りになります。
・HPENMC 1.5.7 は HPEPP 2.02.089、2.02.087、2.02.081 をサポート
・HPENMC 1.7.11 は HPEPP 2.02.089、2.04.094、2.05.096、2.06.098 をサポート

ハードウェアの要件

ハードウェア	・Admin サーバー：500MHz 以上のプロセッサー	・Client サーバー：500MHz 以上のプロセッサー
ディスク管理	・Admin サーバー：10MB の空き容量	・Client サーバー：10MB の空き容量
システムメモリ	・Admin サーバー：300MB	・Client サーバー：300MB

サポートする Web ブラウザー

Web ブラウザー	最新バージョン(推奨)	旧バージョン	
	2.06.098	2.05.096	2.04.094
Microsoft Edge	○	○	○
Mozilla Firefox	○	○	○
Chrome	○	○	○

サポート OS (x86 アーキテクチャのみ抜粋)

OS		最新バージョン(推奨)	旧バージョン	
		2.06.098	2.05.096	2.04.094
x86 アーキテクチャ（32bit / 64bit 含む）	**Windows**			
	Windows Server 2022 Standard / DataCenter	○*1	○*1	○
	Windows Server 2022 Essentials	○*1	○*1	○
	Windows Server 2019 Standard / DataCenter	○*1	○*1	○*1
	Windows Server 2019 Essentials	○*1	○*1	○*1
	Windows Server 2016 Standard / DataCenter	○*1	○*1	○*1
	Windows Server 2016 Essentials	○*1	○*1	○*1
	Windows Server 2012 R2 Standard / DataCenter	○*1	○*1	○*1
	Windows Server 2012 R2 Essentials / Foundation	○*1	○*1	○*1
	Windows Server 2012 Standard / DataCenter	○*1	○*1	○*1
	Windows Server 2012 Essentials / Foundation	○*1	○*1	○*1
	Windows Server 2019 IoT	○	○	○
	Windows Storage Server 2016	○	○	○
	Windows Storage Server 2012 R2	○	○	○
	Windows 11 Enterprise	○	○	○
	Windows 11 Pro	○	○	○
	Windows 11 Home		○	○
	Windows 10 Enterprise	○	○	○
	Windows 10 Pro	○	○	○
	Windows 10 Home		○	○
	Windows 8.1 Enterprise / 8.1 Professional	○	○	○

＊1：Hyper-V 機能をインストールしている場合の Hyper-V のサポートについては、次ページの Microsoft Hyper-V を参照してください。

HPE Power Protector (HPEPP) のシステム要件 つづき

サポート OS (x86 アーキテクチャのみ抜粋) つづき

OS		最新バージョン(推奨)	旧バージョン	
		2.06.098	2.05.096	2.04.094
x86 アーキテクチャ（32bit / 64bit 含む）	**Linux**			
	SUSE Linux Enterprise Server 15 SP4	○	○	
	SUSE Linux Enterprise Server 15 SP2	○	○	○
	SUSE Linux Enterprise Server 15 SP1	○	○	○
	SUSE Linux Enterprise Server 15	○	○	○
	SUSE Linux Enterprise Server 12 SP4	○	○	○
	SUSE Linux Enterprise Server 12 SP3	○	○	○
	SUSE Linux Enterprise Server 11 SP3	○	○	○
	Red Hat Enterprise Linux 9 Update1	○		
	Red Hat Enterprise Linux 9	○		
	Red Hat Enterprise Linux 8 Update8	○		
	Red Hat Enterprise Linux 8 Update6	○	○	
	Red Hat Enterprise Linux 8 Update5	○	○	○
	Red Hat Enterprise Linux 8 Update4	○	○	○
	Red Hat Enterprise Linux 8 Update3	○	○	○
	Red Hat Enterprise Linux 8 Update2	○	○	○
	Red Hat Enterprise Linux 8 Update1	○	○	○
	Red Hat Enterprise Linux 8	○	○	○
	Red Hat Enterprise Linux 7 Update9	○	○	○
	Red Hat Enterprise Linux 7 Update8	○*2	○*2	○*2
	Red Hat Enterprise Linux 7 Update7	○	○	○
	Red Hat Enterprise Linux 7 Update6	○	○	○
	Red Hat Enterprise Linux 7 Update4		○	○
	Red Hat Enterprise Linux 7 Update3		○	○
	Red Hat Enterprise Linux 6 Update7		○	○
	Red Hat Enterprise Linux 6 Update6		○	○
	Clear OS Home 7.5	○	○	○
	Clear OS Home 7.4	○	○	○
	Clear OS Business 7.5	○	○	○
	Clear OS Business 7.4	○	○	○
	Ubuntu 20.04 LTS	○	○	○
	Ubuntu 22.04 LTS	○	○	
	VMware (有償バージョンのみサポート)			
	VMware vSphere ESXi 7.0*1	○*2	○*2	
	VMware vSphere ESXi 6.7*1	○*2	○*2	○*2
	VMware vSphere ESXi 6.5*1	○*2	○*2	○*2
	VMware vSphere ESXi 6.0*1	○*2	○*2	○*2
	Microsoft Hyper-V			
	Window Server 2022 (Hyper-V 機能)*3	○*2	○*2	
	Window Server 2019 (Hyper-V 機能)*3	○*2	○*2	○*2
	Window Server 2016 (Hyper-V 機能)*3	○*2	○*2	○*2
	Window Server 2012 R2 (Hyper-V 機能)*3	○*2	○*2	○*2

＊1：アップデートには依存しません。
＊2：HPEPP Client のみサポート (ホスト OS 上)
＊3：Windows Server に含む Hyper-V 機能のみサポート

サポート サービス

インストレーション サービス

HPE インストレーション サービス
Advanced G2 ラック / 11000 G2 ラック / インテリジェント ラック シリーズ用

製品名	製品型番	税抜価格	サービス内容
インストレーション ハードウェア設置 標準時間 Rack 10000 用	U2871E	115,000 円	・ラック製品本体のインストレーション、およびラックと同時購入されたラック オプション製品(UPS を除く)のラックへの組み込み ・対象：Advanced G2 ラック / 11000 G2 ラック / インテリジェント ラック シリーズ

＊インストレーション サービス受付時間：
HPE インストレーション サービスを購入後、サービスを当社受付先までお申込みいただく必要があります。
月曜～金曜／8:45～17:30(休日および年末年始を除く)
受付時間以降のお申込み分につきましては翌営業日受付扱いとさせていただきます。
＊平日(月～金：8:45～17:30)以外にサービス実施を希望される場合、時間外作業料金が必要です。別途お問い合せください。
＊詳細は右記 Web サイトを参照ください。 https://www.hpe.com/jp/supportservices-inst

HPE インストレーション サービス HPE UPS 用

製品名	製品型番	税抜価格	サービス内容
インストレーション ハードウェア設置 標準時間 UPS <3KVA 用	U4690E	34,000 円	・UPS 製品本体のインストレーション、および UPS と同時購入された内蔵用オプション 製品の UPS への組み込み ・UPS と同時購入された拡張ランタイムモジュールのインストレーション ・UPS 製品本体とシステム製品本体間のケーブル接続*1 ・対象：UPS R1500 G4 / G5、R/T2200 G4 / G5

＊インストレーション サービス受付時間：
HPE インストレーション サービスを購入後、サービスを当社受付先までお申込みいただく必要があります。
月曜～金曜／8:45～17:30(休日および年末年始を除く)
受付時間以降のお申込み分につきましては翌営業日受付扱いとさせていただきます。
＊平日(月～金：8:45～17:30)以外にサービス実施を希望される場合、時間外作業料金が必要です。別途お問い合せください。
＊詳細は右記 Web サイトを参照ください。 https://www.hpe.com/jp/supportservices-inst
＊1：ケーブルの敷設作業を本サービスと別途に実施いただき、本サービス実施までに完了されていることが必要です。

保証アップグレード

標準保証：
◆標準保証は、以下のようになります。(本システム構成図に掲載品のみ記載)
Advanced G2 ラック本体：10 年間パーツ保証 (オプションは 3 年間パーツ保証)
ベーシック PDU G2：5 年間パーツ保証、Meterd PDU G2・Switched PDU G2・Metered and Switched PDU G2：3 年間パーツ保証、
Enlogic by nVent G3 Basic / Meterd PDU：5 年間パーツ保証
HPE 製 UPS：3 年間パーツ保証、1 年間翌営業日オンサイト サービス
ラックファンキット：1 年間パーツ保証 (搭載されるシステムの標準保証期間にかかわらず 1 年間となります。)
上記以外の HPE 製ラック本体、HPE 製 PDU、HPE 製ラックオプション、HPE 製ラックマウント型モニター、
HPE 製コンソールスイッチ：3 年間パーツ保証
標準保証についての詳細は、右記 Web サイトを参照ください。 https://www.hpe.com/jp/support/warranty_server
◆修理受付時間、診断サービス提供時間、オンサイト提供時間は、月曜日～金曜日 9:00－17:00(祝祭日および年末年始を除く)となります。
◆緊急性の高いサポート対応をご希望の場合には、HPE 保守サービスを購入ください。

HPE Tech Care サポートサービス 一覧 (ラック オプション用)

対象製品名	対象製品番号	対象 HPE Tech Care サポートサービス製品
LCD 8500 コンソール	AF642A, AF644A	ラック オプション編システム構成図に記載のラックマウント型モニターについては、サーバー製品本体用のハードウェア保守のサービス範囲に含まれます。 HPE 製 UPS、HPE 製コンソールスイッチおよび HPE 製 PDU は、サーバー製品本体用のハードウェア保守のサービス範囲に含まれます。
UPS R1500 G5	Q1L89A	
Metered PDU G2	P9R82A	
Metered and Switched PDU G2	P9S22A, P9S23A	
Enlogic by nVent G3 Basic PDU	P59407-B21, P59420-B21, P59519-B21, P60344-B21, P59521-B21	nVent 社による 5 年間のメーカー保証
Enlogic by nVent G3 Metered PDU	P59406-B21, P59408-B21, P59411-B21	

◆HPE Tech Care サポートサービスは、標準保証の内容を 3～7 年間の 4 時間対応 標準時間もしくは 4 時間対応 24x7 にアップグレードします。
4 時間対応 標準時間： ・受付/障害診断時間：月曜日～金曜日 8:45－17:30 (祝日および年末年始を除く)
・オンサイト作業：17:30 までに電話を受けた案件は原則 4 時間対応
4 時間対応 24x7： ・受付/障害診断時間：24 時間 7 日間 (年中無休)
・オンサイト作業：原則 4 時間対応
◆本サービスの提供期間は製品本体購入日より数えて 3～7 年間となります。(製品本体購入日が保証開始日となります)
◆HPE 製 UPS、HPE 製コンソールスイッチおよび HPE 製 PDU および HPE 製ラックマウント型モニターは、サーバー製品本体用のハードウェア保守のサービス範囲に含まれます。デスクトップ型モニターについてはハードウェア保守のサービス範囲に含まれません。
◆UPS のバッテリに関しては、消耗品のため 4 年目以降 (保守契約の有無に関わらず) バッテリが消耗/故障した場合には、バッテリの部品代が必要となります。(バッテリのみの交換が可能な現行機種の場合) UPS 本体交換が必要になる旧機種の場合や、詳細については以下の Web サイトを参照ください。 http://h50146.www5.hpe.com/products/servers/proliant/options/ups_info_warranty.html
◆お客様登録申請はハードウェア製品本体購入後、速やかに完了していただく必要があります。
◆オンサイト サービスおよび 24 時間 7 日間オンサイト サービスのご提供地域および応答時間に関しては地理的制限等があります。
また、原則としてオンサイト作業がご提供できる地域は、弊社が定めております離島などサービス拠点から遠隔地への出張とならない場合のみと限らせていただきます。対応可能地域については右記 Web サイトを参照ください。 https://www.hpe.com/jp/onsite_areamap
◆オンサイト作業対象地域以外のお客様は、弊社サービス拠点まで製品をお持込みいただき、修理完了後にお引取りいただくか、もしくは別途有償にてオンサイト作業を承ります。

オ プ シ ョ ン 諸 元 情 報

製品型番	製品名	サイズ				重量 kg	電源	環境			
		H 高さ mm	W 幅 mm	D 奥行 mm	Unit 数		電圧 V	動作時 温度 (℃)	保管時 温度 (℃)	動作時 湿度 (%)	保管時 湿度 (%)
P59407-B21	Enlogic by nVent G3 Basic PDU 単相 3.6kVA 22 アウトレット (100-240V/16A)	817	52	54	0	2.2	00-120 / 200-240	+10 ~ +60	-20 ~ +60	10 ~ 90	5 ~ 95
P59420-B21	Enlogic by nVent G3 Basic PDU 単相 4.9kVA 12 アウトレット (200V/24A)	44	444	200	0/1	4.8	200-240	+10 ~ +60	-20 ~ +60	10 ~ 90	5 ~ 95
P59519-B21	Enlogic by nVent G3 Basic PDU 単相 4.9kVA 20 アウトレット (200V/24A)	817	52	54	0	3.9	200-240	+10 ~ +60	-20 ~ +60	10 ~ 90	5 ~ 95
P60344-B21	Enlogic by nVent G3 Basic PDU 三相 8.6kVA 12 アウトレット (200V/24A)	44	444	200	0/1	5.3	三相 デルタ 200-240	+10 ~ +60	-20 ~ +60	10 ~ 90	5 ~ 95
P59521-B21	Enlogic by nVent G3 Basic PDU 三相 8.6kVA 18 アウトレット (200V/24A)	841	52	54	0	4.5	三相 デルタ 200-240	+10 ~ +60	-20 ~ +60	10 ~ 90	5 ~ 95
P59406-B21	Enlogic by nVent G3 Metered PDU 単相 2.8kVA 24 アウトレット (100V/24A)	1490	52	54	0	5.4	100-120	+10 ~ +60	-20 ~ +60	10 ~ 90	5 ~ 95
P59408-B21	Enlogic by nVent G3 Metered PDU 単相 4.9kVA 38 アウトレット (200V/24A	1490	52	54	0	6.3	200-240	+10 ~ +60	-20 ~ +60	10 ~ 90	5 ~ 95
P59411-B21	Enlogic by nVent G3 Metered PDU 三相 8.6kVA 36 アウトレット (200V/24A)	1490	52	54	0	7.1	三相 デルタ 200-240	+10 ~ +60	-20 ~ +60	10 ~ 90	5 ~ 95
P9R82A	Metered PDU G2 17.3kVA 24 アウトレット (三相 200V-48A)	916	52	112	0	10.8	三相 デルタ 200-208	+10 ~ +60	-20 ~ +60	10 ~ 90	5 ~ 95
P9S22A	Metered and Switched PDU G2 17.3kVA 24 アウトレット (三相 200V-48A)	1751	52	76	0	11.7	-	+10 ~ +60	-20 ~ +60	10 ~ 90	5 ~ 95
P9S23A	Metered and Switched PDU G2 17.3kVA 48 アウトレット (三相 200V-48A)	1821	52	112	0	14.6	-	+10 ~ +60	-20 ~ +60	10 ~ 90	5 ~ 95
P9Q66A	PDU G2 エクステンションバー(C13)	297	44	41	0	1	-	+10 ~ +60	-20 ~ +60	10 ~ 90	5 ~ 95
AF642A	LCD 8500 コンソール	43	437	415	1	5.2	123	0 ~ +50	-20 ~+60	10 ~ 90	10 ~ 90
AF644A	LCD 8500 コンソール (英語版)	43	437	415	1	5.2	123	0 ~ +50	-20 ~+60	10 ~ 90	10 ~ 90

オ プ シ ョ ン 諸 元 情 報

製品型番	製品名	サイズ				重量 kg	電源						環境			
		H 高さ mm	W 幅 mm	D 奥行 mm	Unit 数		電圧 V	消費電流 A @100V	消費電流 A @200V	消費電力 W	電源容量 VA	発熱量 BTU/h	動作時温度 (℃)	保管時 温度 (℃)	動作時 湿度 (%)	保管時 湿度 (%)
Q1L89A	UPS R1500 G5	43	438	554	1	19.72	100-120	TBD	-	TBD	TBD	TBD	0 ~ +40	-26 ~ +50	0 ~ 90	0 ~ 90